ԵՐԵՎԱՆԻ << ՀՀ ԳԱԱ Հ.ԲՈՒՆԻԱԹՅԱՆԻ ԱՆՎԱՆ ԿԵՆՍԱՔԻՄԻԱՅԻ ԻՆՍՏԻՏՈՒՏ >> ՊՈԱԿ

Ք. ԵՐԵՎԱՆԻ <<ՀՀ ԳԱԱ Հ.ԲՈՒՆԻԱԹՅԱՆԻ ԱՆՎԱՆ ԿԵՆՍԱՔԻՄԻԱՅԻ ԻՆՍՏԻՏՈՒՏ>> ՊՈԱԿ-Ի ԸՆԹԱՑԻԿ ՎԵՐԱՆՈՐՈԳՄԱՆ ԱՇԽԱՏԱՆՔՆԵՐ

ՊԱՏՎԻՐԱՏՈՒ՝ << ՀՀ ԳԱԱ Հ.ԲՈՒՆԻԱԹՅԱՆԻ ԱՆՎԱՆ ԿԵՆՍԱՔԻՄԻԱՅԻ ԻՆՍՏԻՏՈՒՏ >> ՊՈԱԿ
ԿԱՌՈՒՑԱՊԱՏՈՂ՝ << ՀՀ ԳԱԱ Հ.ԲՈՒՆԻԱԹՅԱՆԻ ԱՆՎԱՆ ԿԵՆՍԱՔԻՄԻԱՅԻ ԻՆՍՏԻՏՈՒՏ >> ՊՈԱԿ
ԽՈՐՀՐԴԱՏՈՒ՝ «ՂԱԶԱՐՅԱՆ ՇԻՆ¦ ՍՊԸ
ՆՊԱՏԱԿԸ՝ ԹՎՈՎ 2 ՍԵՆՅԱԿՆԵՐԻ ՎԵՐԱՆՈՐՈԳՄԱՆ ԱՇԽԱՏԱՆՔՆԵՐ
ՀԱՍՑԵ՝ Ք. ԵՐԵՎԱՆ, 0014, Պ. ՍԵՎԱԿԻ Փ. 5/1
ՆԱԽԱԳԾԻ ԿԱԶՄԸ՝ ԸՆԴՀԱՆՈՒՐ ԴՐՈՒՅԹՆԵՐ, ԱՇԽ.ԳԾԱԳՐԵՐ, ՆԱԽԱՀԱՇԻՎՆԵՐ

ԽՈՐՀՐԴԱՏՈՒ՝«ՂԱԶԱՐՅԱՆ ՇԻՆ» ՍՊԸ ՏՆՕՐԵՆ՝ Վ. ՂԱԶԱՐՅԱՆ

ԵՐԵՎԱՆ 2025 թ.

Աշխատանքային գծագրերի անվանացանկ

Հ/Հ	ԱՆՎԱՆՈՒՄԸ	ԹԵՐԹ
1	Ընդհանուր տվյալներ	1
2	Շինարարական աշխատանքների կատարման ժամանակացույց	2
3	Տեղում արված ֆոտոլուսանկարներ	3
4	Քանդման և վերանորոգման աշխատանքների ամփոփագիր	4
5	Փաստացի իրավիճակի և վերանորոգման հատակագիծ Մ 1:100	5
6	Հատակների և առաստաղների վերանորոգման հատակագիծ Մ 1:100	6

Շինարարական աշխատանքներն իրականացվում են 2 փուլով՝

ԱՌԱՋԻՆ ---- Նախապատրաստական փուլ
ԵՐԿՐՈՐԴ ---- Հիմնական փուլ

Ուշադրություն

Շինարարական աշխատանքներն իրականացնել միմիայն լիցենզավորված շինարարական կազմակերպության միջոցով, բարձրորակ մասնագետների մասնակցությամբ

ԲԱՑԱՏՐԱԳԻՐ

Սույն աշխատանքային նախագիծը մշակվել է «ՀՀ ԳԱԱ Հ.Բունիաթյանի անվան կենսաքիմիայի ինստիտուտ» ՊՈԱԿ-ի պատվերով:

Մշակված աշխատանքային նախագծի հիմք է հանդիսացել տեղում կատարված ուսումնասիրությունները, չափագրման աշխատանքները, պատվիրատուի հետ համատեղ կայացված որոշումները:

Համաձայն կատարված ուսումնասիրությունների, նախագծով իրականացվել են նախասրահի և պահակատան վերանորոգման հետևյալ աշխատանքները.

1. Պատերից յուղաներկի մաքրում
2. Շին.աղբի հավաքում և տեղափոխում
3. Պատերի քսահարթեցում, լատեքսային ներկում
4. Պատերի սալիկապատում
5. Հատակների իրականացում
6. Առաստաղի իրականացում

Շինարարական աշխատանքներում ներգրավված բոլոր անձանց անհրաժեշտ է ծանոթացնել անվտանգության կանոններին:

Նախագծում բոլոր չափերը ներկայացված են միլիմետրերով:

Քանդված զանգվածը պետք է ամեն օր հեռացվի շինարարական հրապարակից, թույլ չտալով դրանց կուտակումներ շինարարական հրապարակում:

Շինարարական աղբի տեղափոխումն իրականացվում է ինքնաթափով, վերնամասն ամբողջովին ծածկած բրենզենտյա ծածկոցով:

Փոփոխություն	Ամիս/ամսաթիվ	Դիտողություն	Հեղինակ	Ստուգեց

ԵՐԵՎԱՆ 2025թ.			Պատվիրատու - «ՀՀ ԳԱԱ Հ.Բունիաթյանի անվան կենսաքիմիայի ինստիտուտ» ՊՈԱԿ	
			ՆԱԽԱԳԾԱՅԻՆ ՓԱՍՏԱԹՂԹԵՐԻ ԿԱԶՄՈՒՄ ԵՎ ԽՈՐՀՐԴԱՏՎԱԿԱՆ ԾԱՌԱՅՈՒԹՅՈՒՆՆԵՐԻ ՄԱՏՈՒՑՈՒՄ	
Տնօրեն	Վ.Ղազարյան		Ընթացիկ վերանորոգման աշխատանքներ	Աշխատանքային նախագիծ
Նախագծեց	Ֆ.Ղարիբյան			
Ստուգեց	Վ.Ղազարյան		Ընդհանուր տվյալներ	Բաժին ՃՇ
				Թերթ: 1 / Թերթեր: 6

№ Հ/Հ	Աշխատանքների անվանումը	Աշխատանքների կատարման ժամանակացույց (Աշխատանքային շաբաթներ)							
		1	2	3	4	5	6	7	8
Նախապատրաստական փուլ									
1	Պատվիրատուի կողմից շին. հրապարակի ակտի ընդունում: Կապալառուի և պատվիրատուի կողմից օբյեկտի համար պատասխանատու ներկայացուցիչների նշանակում:								
Հիմնական փուլ									
1	Քանդման աշխատանքներ								
2	Շին. աղբի մաքրման, հավաքման և տեղափոխման աշխատանքներ								
3	Բացվածքների փակման աշխատանքներ								
4	Վերանորոգման աշխատանքներ								
5	Ուսումնասիրման և թերությունների վերացման աշխատանքներ								

Հավելված

1. Շինարարական աշխատանքները կատարելու համար պահանջվում է հետևյալ լիցենզիան.
Շինարարության իրականացում ըստ քաղաքաշինության հետևյալ ոլորտի.
Բնակելի, հասարակական և արտադրական

Ծանոթություն

1. Վերանորոգման աշխատանքներում ներգրավված բոլոր անձանց ծանոթացնել անվտանգության կանոններին:

Փոփոխություն	Ամիս/ամսաթիվ	Դիտողություն	Հեղինակ	Ստուգեց

ԵՐԵՎԱՆ 2025թ.

Պատվիրատու - «ՀՀ ԳԱԱ Հ.Բունիաթյանի անվան կենսաքիմիայի ինստիտուտ» ՊՈԱԿ

ՆԱԽԱԳԾԱՅԻՆ ՓԱՍՏԱԹՂԹԵՐԻ ԿԱԶՄՈՒՄ ԵՎ ԽՈՐՀՐԴԱՏՎԱԿԱՆ ԾԱՌԱՅՈՒԹՅՈՒՆՆԵՐԻ ՄԱՏՈՒՑՈՒՄ

Տնօրեն	Վ.Ղազարյան	Ընթացիկ վերանորոգման աշխատանքներ	Աշխատանքային նախագիծ	
Նախագծեց	Ֆ.Ղարիբյան		Բաժին ՃՇ	
Ստուգեց	Վ.Ղազարյան	Շինարարական աշխատանքների կատարման ժամանակացույց	Թերթ	Թերթեր
			2	6

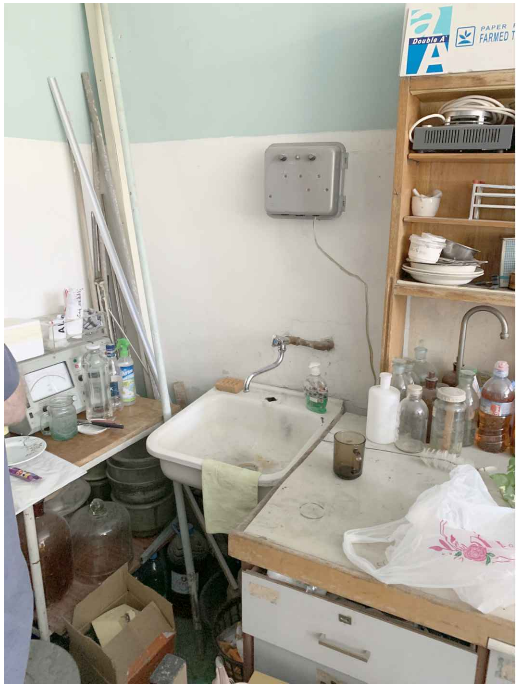

Փոփոխություն	Ամիս/ամսաթիվ	Դիտողություն	Հեղինակ	Ստուգեց

ԵՐԵՎԱՆ 2025թ.		Պատվիրատու - «ՀՀ ԳԱԱ Հ.Բունիաթյանի անվան կենսաքիմիայի ինստիտուտ» ՊՈԱԿ		
		ՆԱԽԱԳԾԱՅԻՆ ՓԱՍՏԱԹՂԹԵՐԻ ԿԱԶՄՈՒՄ ԵՎ ԽՈՐՀՐԴԱՏՎԱԿԱՆ ԾԱՌԱՅՈՒԹՅՈՒՆՆԵՐԻ ՄԱՏՈՒՑՈՒՄ		
Տնօրեն	Վ.Ղազարյան	Ընթացիկ վերանորոգման աշխատանքներ	Աշխատանքային նախագիծ	
Նախագծեց	Ֆ.Ղարիբյան			
Ստուգեց	Վ.Ղազարյան	Տեղում արված ֆոտոլուսանկարներ	Բաժին ՃՇ	
			Թերթ	Թերթեր
			3	6

ՀՀ	Աշխատանքի անվանումը	Չափման միավորը	Ծավալը
1	3	4	5
	<u>Քանդման աշխատանքներ</u>		
1	Պատերից ջրաէմուլսիոն ներկի մաքրում	$մ^2$	120
2	Լինոլիումե հատակի քանդում	մ2	45
3	Շին աղբի մաքրում, շենքից դուրս բերում, բարձում և տեղափոխում 13կմ	տն	6
	<u>Հարդարման աշխատանքներ Հատակներ</u>		
2	Բարձրորակ պրեսգրանիտե սալիկներով հատակի իրականացում սոսնձային շերտով,չսահող	$մ^2$	45.0
	<u>Պատեր, Առաստաղ</u>		
1	Պատերի գաջե ավաղի վերանորոգում	մ2	6.0
2	Պատերի և շեպերի ծեփամածկում գիպսային և կավճային մածիկով ու ներկում բարձրորակ լատեքսային ներկով	$մ^2$	120
3	Պատերի բարձրորակ ց/ավազե հարթեցնող շերտի իրականացում 30մմ հաստությամբ	$մ^2$	5.0
4	Պատերի երեսապատում բարձրորակ կերամիկական սալերով	$մ^2$	5.0
5	Կախովի Armstrong տիպի առաստաղի պատրաստում 60x60սմ բջիջներով մետաղական ցինկապատ կարկասով	$մ^2$	45

Փոփոխություն	Ամիս/ամսաթիվ	Դիտողություն	Հեղինակ	Ստուգեց
ԵՐԵՎԱՆ 2025թ.		Պատվիրատու - «ՀՀ ԳԱԱ Հ.Բունիաթյանի անվան կենսաքիմիայի ինստիտուտ» ՊՈԱԿ		
		ՆԱԽԱԳԾԱՅԻՆ ՓԱՍՏԱԹՂԹԵՐԻ ԿԱԶՄՈՒՄ ԵՎ ԽՈՐՀՐԴԱՏՎԱԿԱՆ ԾԱՌԱՅՈՒԹՅՈՒՆՆԵՐԻ ՄԱՏՈՒՑՈՒՄ		
Տնօրեն	Վ.Ղազարյան	Ընթացիկ վերանորոգման աշխատանքներ	Աշխատանքային նախագիծ	
Նախագծեց	Ֆ.Ղարիբյան			
Ստուգեց	Վ.Ղազարյան	Քանդման և վերանորոգման աշխատանքների ամփոփագիր	Բաժին ՃՇ	
			Թերթ	Թերթեր
			4	6

N408 սենյակի փաստացի իրավիճակի հատակագիծ Մ 1:100

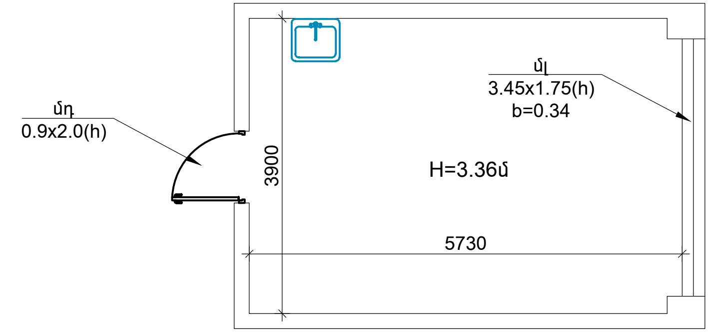

N408 սենյակի վերանորոգման հատակագիծ Մ 1:100

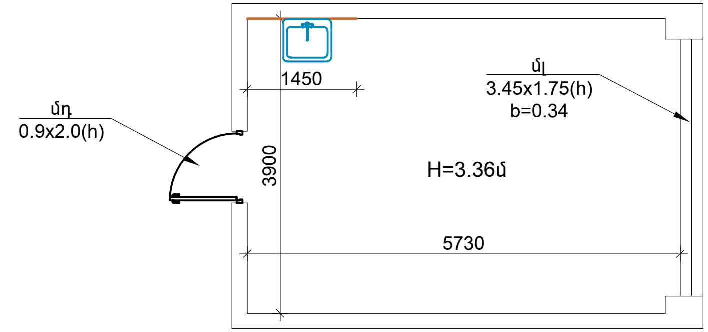

N406 սենյակի փաստացի իրավիճակի հատակագիծ Մ 1:100

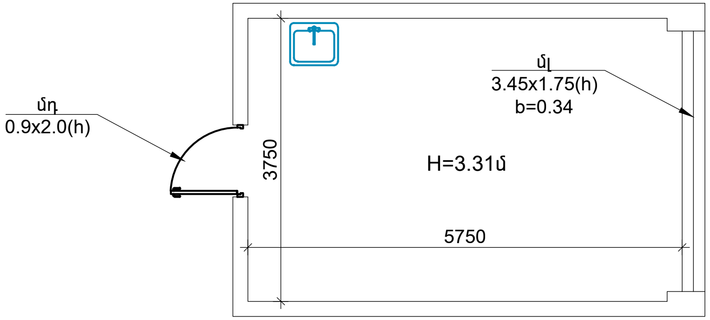

N406 սենյակի վերանորոգման հատակագիծ Մ 1:100

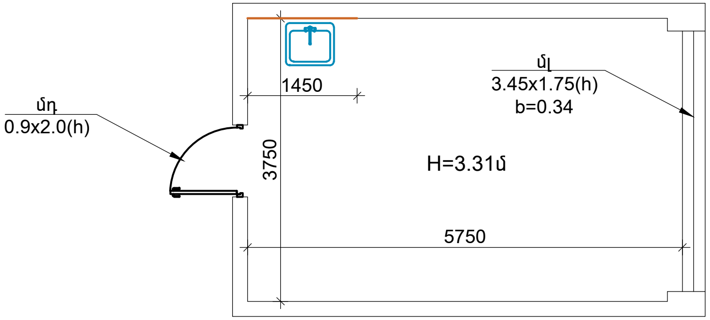

ՊԱՅՄԱՆԱԿԱՆ ՆՇԱՆՆԵՐ

Մլ	Մետաղապլաստե լուսամուտ
Մդ	Մետաղապլաստե դուռ
	Պատի սալիկ h=1.7մ
	Լվացարան

Փոփոխություն	Ամիս/ամսաթիվ	Դիտողություն	Հեղինակ	Ստուգեց
ԵՐԵՎԱՆ 2025թ.		Պատվիրատու - «ՀՀ ԳԱԱ Հ.Բունիաթյանի անվան կենսաքիմիայի ինստիտուտ» ՊՈԱԿ		
		ՆԱԽԱԳԾԱՅԻՆ ՓԱՍՏԱԹՂԹԵՐԻ ԿԱԶՄՈՒՄ ԵՎ ԽՈՐՀՐԴԱՏՎԱԿԱՆ ԾԱՌԱՅՈՒԹՅՈՒՆՆԵՐԻ ՄԱՏՈՒՑՈՒՄ		
Տնօրեն	Վ.Ղազարյան	Ընթացիկ վերանորոգման աշխատանքներ	Աշխատանքային նախագիծ	
Նախագծեց	Ֆ.Ղարիբյան			
Ստուգեց	Վ.Ղազարյան	Փաստացի իրավիճակի և վերանորոգման հատակագիծ Մ 1:100	Բաժին ՃՇ	
			Թերթ	Թերթեր
			5	6

N408 սենյակի հատակի հատակագիծ Մ 1:100

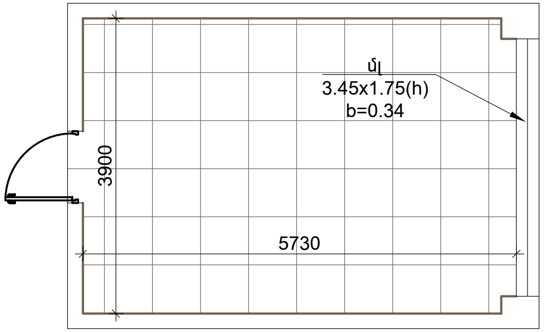

N408 սենյակի առաստաղի հատակագիծ Մ 1:100

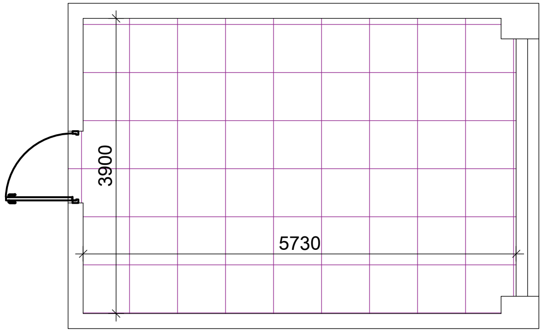

N406 սենյակի հատակի հատակագիծ Մ 1:100

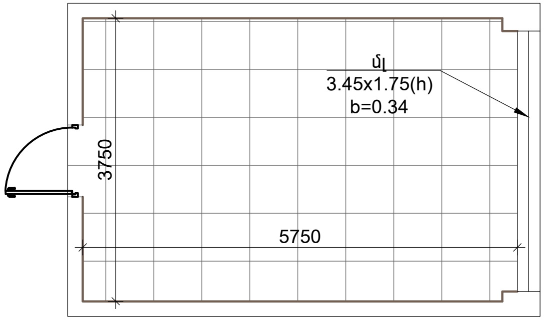

N406 սենյակի առաստաղի հատակագիծ Մ 1:100

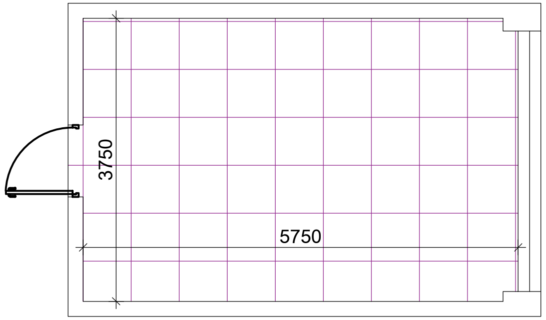

ՊԱՅՄԱՆԱԿԱՆ ՆՇԱՆՆԵՐ

Պրեսգրանիտե հատակ

Շրիշակ

Արմսթրոնգ տիպի առաստաղ

Փոփոխություն	Ամիս/ամսաթիվ	Դիտողություն	Հեղինակ	Ստուգեց
ԵՐԵՎԱՆ 2025թ.		Պատվիրատու - «ՀՀ ԳԱԱ Հ.Բունիաթյանի անվան կենսաքիմիայի ինստիտուտ» ՊՈԱԿ		
		ՆԱԽԱԳԾԱՅԻՆ ՓԱՍՏԱԹՂԹԵՐԻ ԿԱԶՄՈՒՄ ԵՎ ԽՈՐՀՐԴԱՏՎԱԿԱՆ ԾԱՌԱՅՈՒԹՅՈՒՆՆԵՐԻ ՄԱՏՈՒՑՈՒՄ		
Տնօրեն	Վ.Ղազարյան	Ընթացիկ վերանորոգման աշխատանքներ	Աշխատանքային նախագիծ	
Նախագծեց	Ֆ.Ղարիբյան			
Ստուգեց	Վ.Ղազարյան	Հատակների և առաստաղների հատակագիծ Մ 1:100	Բաժին ՃՇ	
			Թերթ	Թերթեր
			6	6